Приложение №2 к договору_____

от_____

Вид А

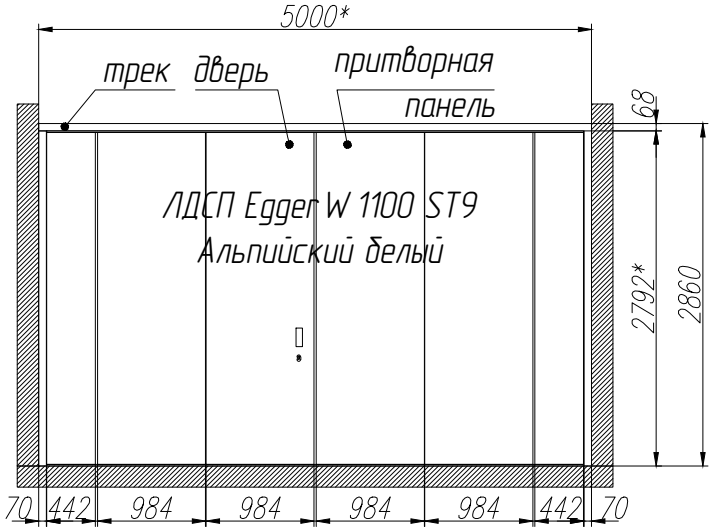

1–1

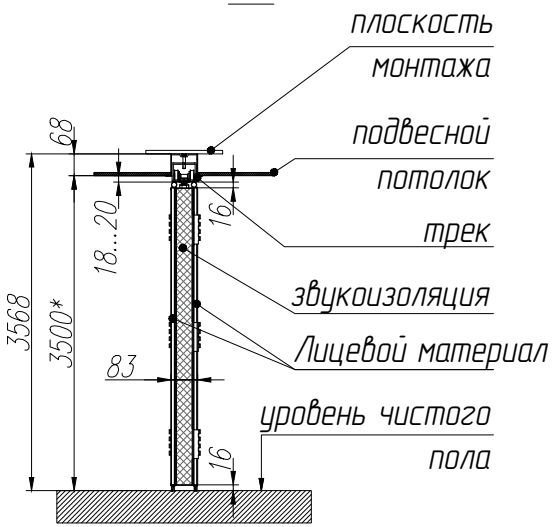

Общий вид

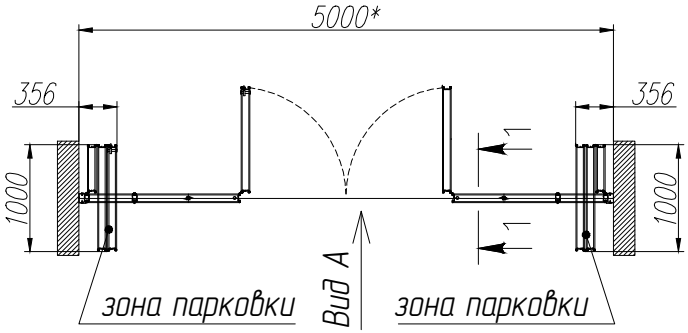

*Ширина/высота проема под установку раздвижной перегородки "Норма". Допуск размера ±5мм

Раздвижная перегородка "Норма" монтируется к перекрытию помещения. Нагрузка от неё распределяется вдоль оси трека и концентрируется в зоне парковки в зависимости от ее положения. Заказчик гарантирует несущую способность перекрытия.

Покупатель:	ООО "Гольфстрим"
Поставщик:	ООО "Компания Фолдин"

общий вес:±	349кг
звукоизоляция:	40дБ
материал отделки:	предоставляет покупатель
размеры предоставил:	покупатель

изменение	дата	фамилия	пояснение

Изм.	Лист	№ докум	Подп.	Дата
Разраб.				
Пров.				
Менеджер				
Утв.				

Раздвижная перегородка NORMA

От центра к стенам

Лит.	Масса	Масштаб
Лист 1	Листов 2	

FOLDING раздвижные стены и перегородки

Перв. примен. | Справ. № | Подп. и дата | Инв. № дубл. | Взам. инв. № | Подп. и дата | Инв. № подл.