Приложение №2 к договору_____

от_____

Трек (в сборе)

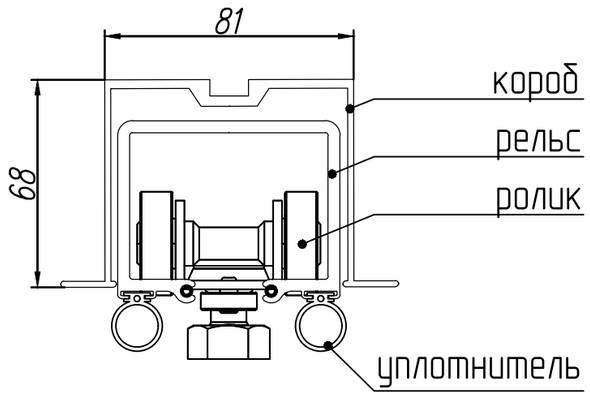

Короб

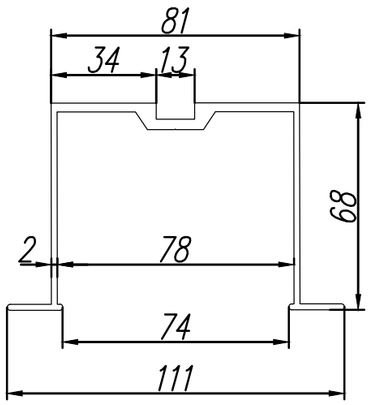

Рельс

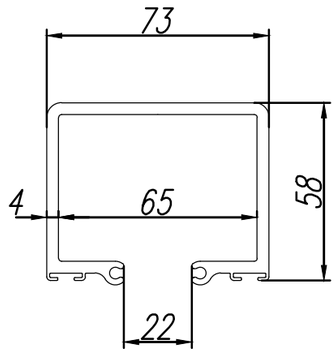

Типовое крепление

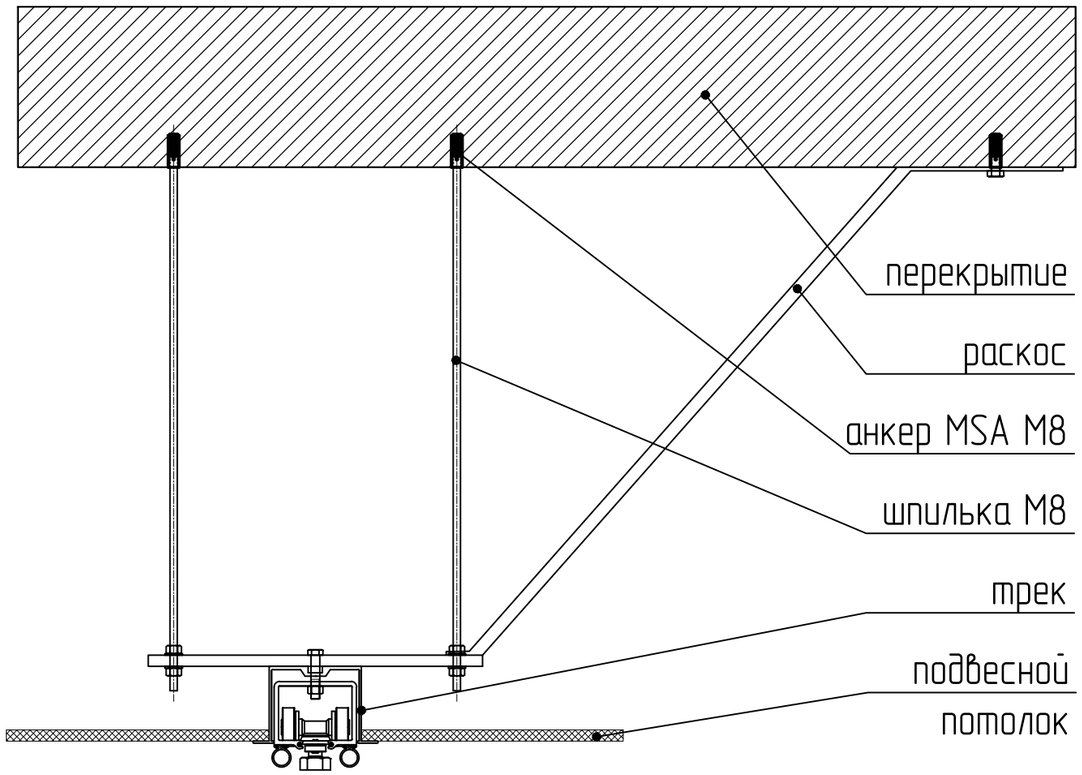

Заказчик:	
Исполнитель:	ООО Компания Фолдин

общий вес:±	
звукоизоляция:	
цвет ЛДСП (Egger):	
размеры предоставил:	

изменение	дата	фамилия	пояснение

Изм.	Лист	№ докум	Подп.	Дата
Разраб.				
Пров.				
Менеджер				
Утв.				

Раздвижная перегородка НОРМА. Типовое крепление.

Лит.	Масса	Масштаб
Лист 1	Листов 1	

Перв. примен.

Справ. №

Подп. и дата

Инв. № дубл.

Взам. инв. №

Подп. и дата

Инв. № подл.